Lavello Foster Milano

Lavelli in acciaio inox

Codice: 1014 850

CARATTERISTICHE

FONDO DIAMANTATO	Lo scolo dell'acqua sul fondo della vasca è una caratteristica importante, sempre curata nelle soluzioni Foster. Nei modelli squadrati a fondo piatto lo scolo è garantito dall'elegante diamantatura che facilita il defluire dell'acqua.
LAVELLI DI SPESSORE	Acciaio spesso 1 mm. Uno spessore importante che garantisce la massima robustezza per lavelli che non conoscono i segni del tempo.
PILETTA SPACE	Grazie al tappo in acciaio inox dona allo scarico un aspetto minimal. Space ha inoltre un ingombro limitato e permette l'ottimale utilizzo del vano sottolavello.
SISTEMA SALVASPAZIO	Piletta e sifone sono studiati per lasciare il maggior spazio possibile nella zona sotto-lavello, sempre più utile oggi con i sistemi di raccolta differenziata.
TRIPLO INVASO- SISTEMA ACCESSORI SCORREVOLI	Foster Milano ha un ingegnoso design, con un sistema di tre invasi dove gli accessori alloggiano su livelli distinti. Sul primo, scorrono le innovative griglie Black, una grande e pratica superficie per risciacquare, scolare, lavorare. Il secondo invaso è studiato per sostenere e far scorrere una combinazione completa di accessori che rendono sicura e pratica ogni operazione: risciacquare, scolare, affettare, grattugiare... sempre all'interno del lavello. Il terzo invaso è sul fondo della vasca. Su questo trovano alloggio le griglie Black per risciacquare i cibi senza che vengano a contatto con il fondo eventualmente sporco, o per appoggiare pentole senza graffiare. Le nuove griglie Black caratterizzano fortemente l'estetica e la funzionalità. Igieniche, dotate di grande leggerezza, resistenza e facilità nelle operazioni di pulizia, sono inoltre ecologiche al 100%, una scelta rispettosa per la natura e l'ambiente che ci circonda.
TROPPO PIENO PERIMETRALE	Il troppo/pieno è una sicurezza sempre presente sui lavelli Foster che impedisce il traboccare dell'acqua dalla vasca in caso di dimenticanze. La soluzione a scarico perimetrale migliora l'estetica grazie alla forma squadrata ed essenziale.

DETTAGLI

Bordo Installazione	Sottotop
Finitura	Spazzolato Foster
Materiale	Acciaio inox AISI 304
Texture	Spazzolatura in linea
Base	90 cm
Dimensioni	838x500 mm
Dotazioni standard	Ganci di fissaggio, guarnizione, piletta, troppo-pieno e sifone, Imballo in scatola
Fori Mixer	Nessun foro di serie
Foro incasso	790x452 mm
Gocciolatoio	No
Larghezza	84 cm
Misura vasca	790x400mm
Numero vasche	1 vasca
Piletta	Piletta 3,5"

DATI TECNICI

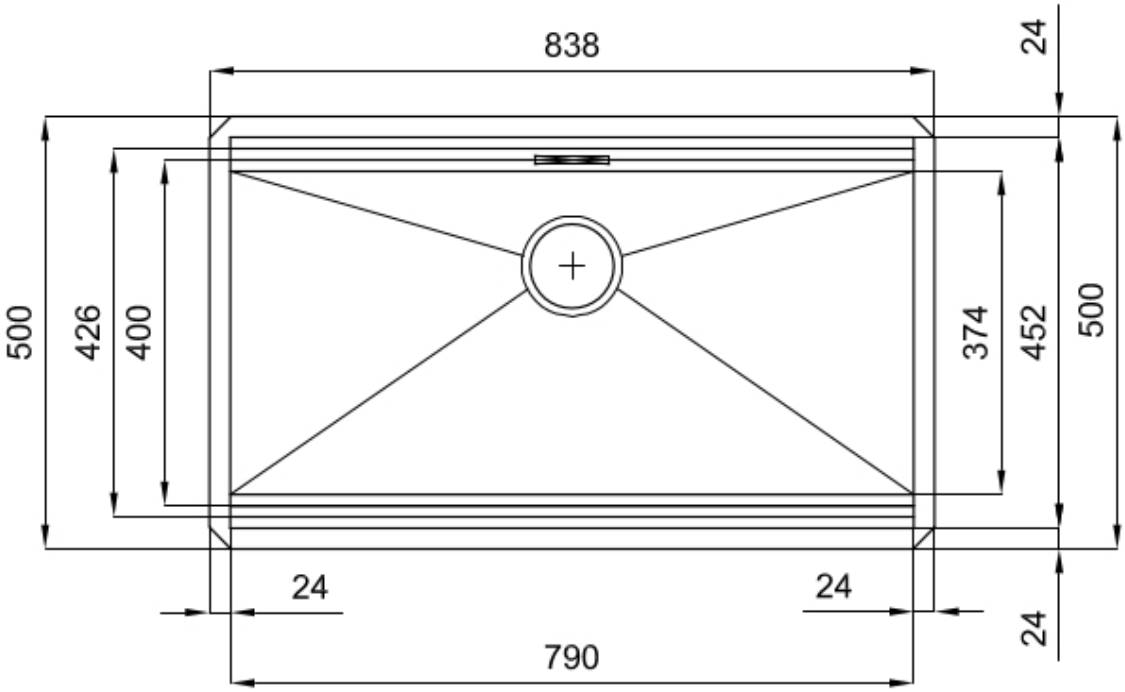

Milano
Optional accessories / Accessori opzionali

The "rails" system makes it possible to use a combination of numerous accessories. Grids, chopping boards, utensils' ranging system, bowls and containers of different dimensions can be alternated in the workspace with a simple gesture, and can easily be stacked, in order to be on hand at all times.

Il sistema di "corsie" rende possibile l'utilizzo combinato di innumerevoli accessori. Griglie, taglieri, portautensili, vaschette e contenitori di varie dimensioni si alternano nella zona di lavoro con un semplice gesto e possono essere impilati, sempre a portata di mano.

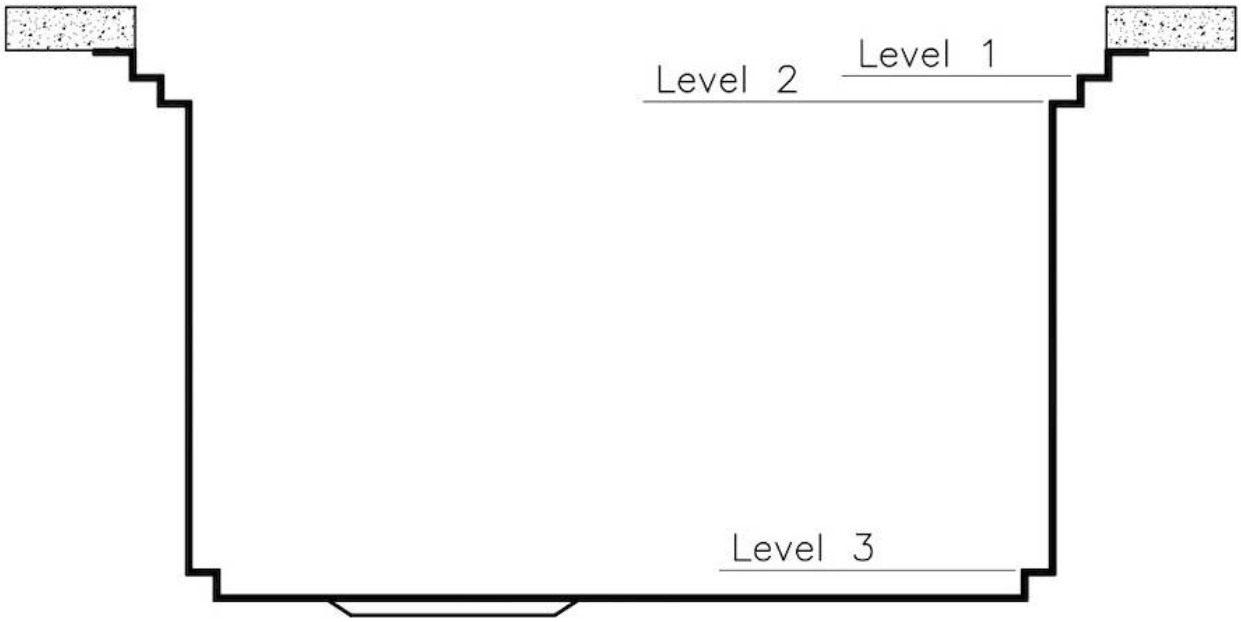

Milano
Level 1

Compatible accessories/Accessori compatibili:

8100 600
8642 000

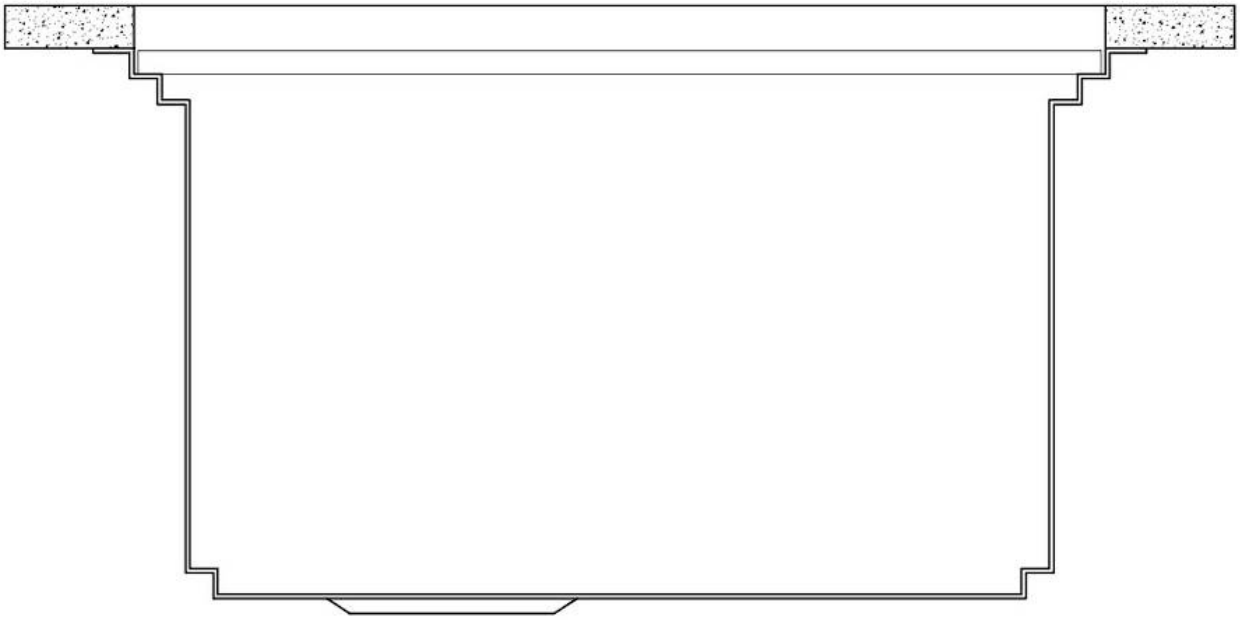

Milano
Level 2

Compatible accessories/Accessori compatibili:

8153 100
8631 300
8644 101

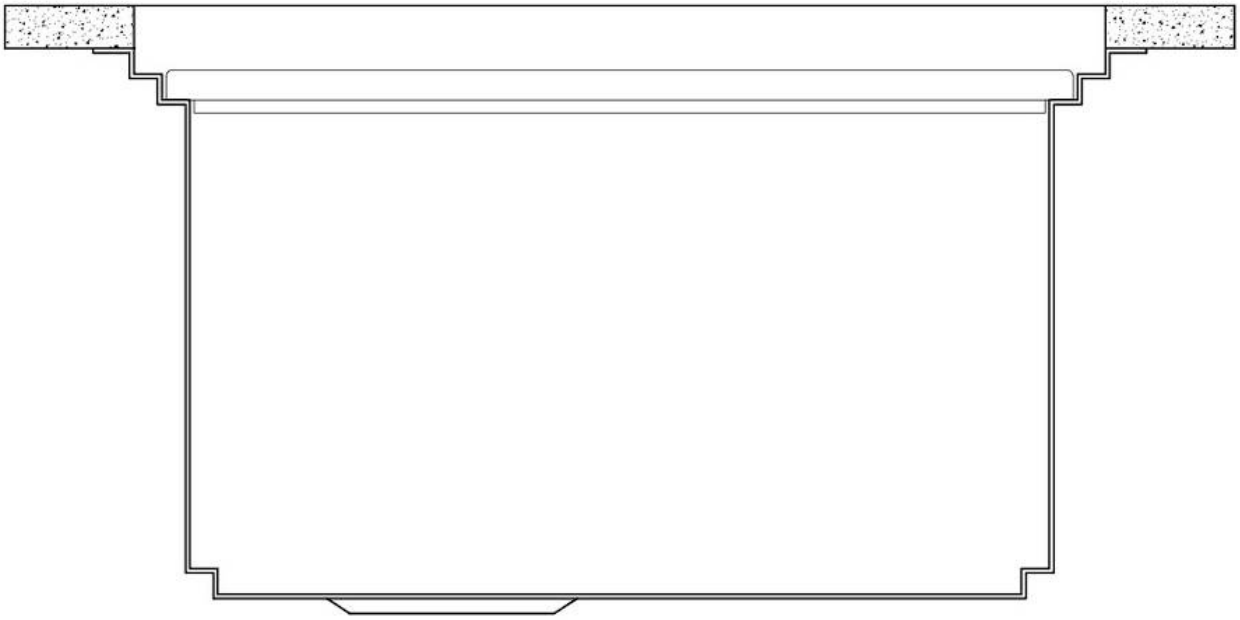

Milano
Level 3

Compatible accessories/Accessori compatibili:

8100 600

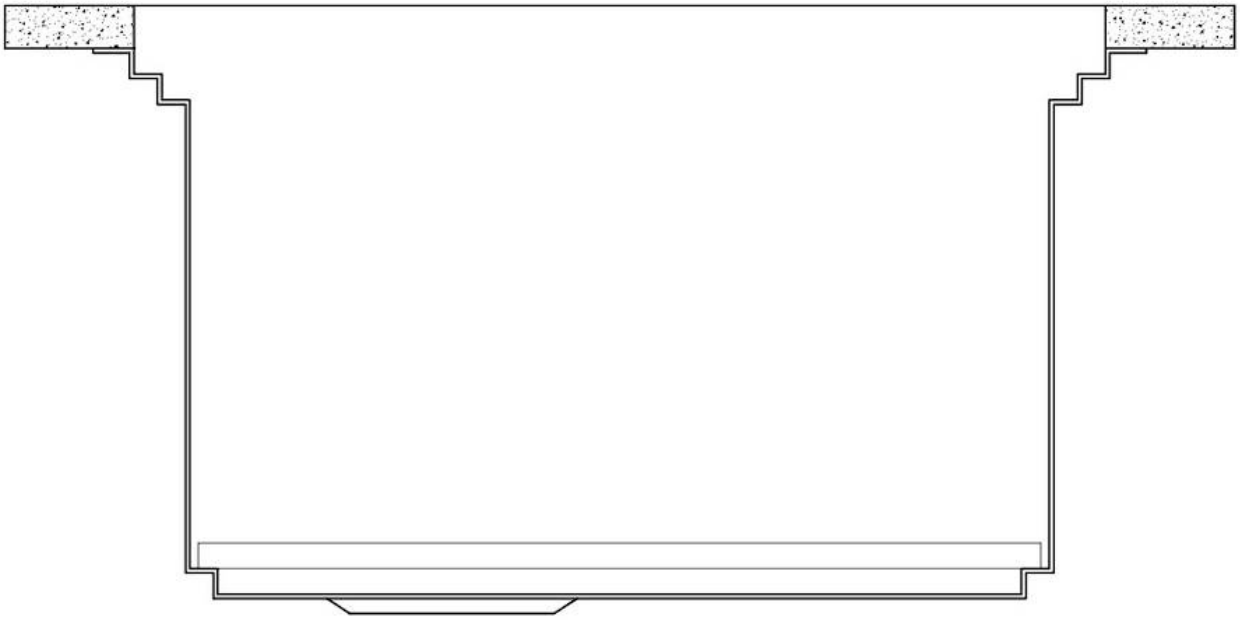

GALLERIA FOTOGRAFICA

ACCESSORI OPZIONALI

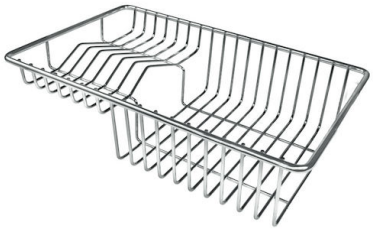

Cestello portapiatti inox
8100 303
* solo in abbinamento con l'accessorio 8644 101

Griglia Black
8100 600

Tagliere in cristallo
8631 300

Tagliere legno noce
8642 000

Tagliere Twin in HDPE
8644 101

Kit grattugia con supporto per anello e vassoio di raccolta alimenti
8159 101
* solo in abbinamento con l'accessorio 8644 101

Vaschetta forata inox
8151 000
* solo in abbinamento con l'accessorio 8644 101

ABBINAMENTI CONSIGLIATI

Miscelatore FL
8521 000

Piano cottura Foster Milano
7640 000

PILETTE AUTOMATICHE OPZIONALI

Piletta automatica - PM
8407 113

Piletta automatica Space - PA
8407 108

Piletta automatica Space - PE
8407 109

Piletta automatica Space Light - PL
8407 117

Piletta automatica Space Milano
8407 115

Piletta automatica Space Push - PP
8407 116